GRAPA TRUNION BABY

Esta grapa ha sido fabricada mediante Fundición a Presión en Cámara Fría, también llamado inyección aluminio, el cual consiste de una aleación de aluminio el cual es seleccionado para aportar una alta resistencia a la corrosión; el material fundido se aporta desde un crisol u horno de fusión externo hasta la cámara de inyección de manera automática, donde un émbolo operado hidráulicamente lo empuja inyectándolo dentro del molde

Las distancias de vanos recomendadas para la utilización de este producto pueden reducirse en caso de zonas con mucho viento, o clima turbulento.

Imagen 01: Grapa Trunion Baby

Este herraje es utilizado para suspender el cable en los postes en tramos de línea directo sin ningún cambio de dirección. Aplica en zonas cuyos vanos cuentan con longitudes de hasta 400 metros.

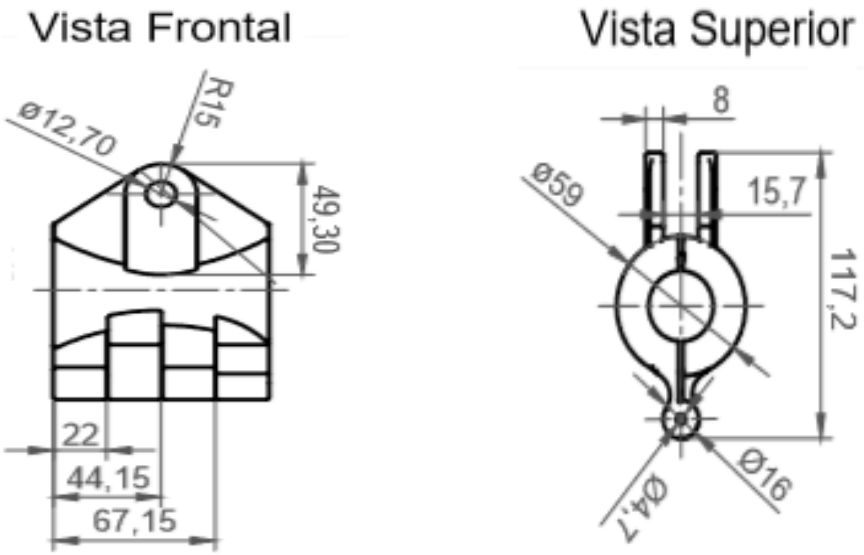

Imagen 02: Dimensiones de la Grapa Trunion Baby